

Eco Stream

Eco Flow



VELOCITÀ ASCIUGATURA
DRYING TIME / TEMPS DE SÉCHAGE
★★★★★

RISPARMIO ENERGETICO
ENERGY SAVING / ÉPARGNE ENERGETIQUE
★★★★★

SILENZIOSITÀ
NOISELESS / SILENCIEUX
★★★☆☆

DESIGN
★★★★★

ANTIVANDALISMO
ANTIVANDALISM / ANTIVANDALISME
★★★★★

EcoStream EcoFlow ECO-JET DRYERS

Asciugamani - Hand dryers - Sèche-mains



MADE IN ITALY

325 km/h

HOT! 300 km/h

550 W - 1100 W

Anti-covid
tested filter

CE

RoHS 2002/95/EC

3 years GUARANTEE



ECOSTREAM ECOFLOW ECO-JET DRYERS

ASCIUGAMANI - HAND DRYERS - SÈCHE-MAINS

GUIDA ALLA SCELTA / HOW TO CHOOSE / COMMENT CHOISIR

1

SCEGLI: CONO D'ARIA (ECOSTREAM) O LAMA D'ARIA (ECOFLOW)?



CHOOSE: HOLE (ECOSTREAM) OR BLADE (ECOFLOW)?

SELECTIONNER: CONE D'AIR (ECOSTREAM) OU LAME D'AIR (ECOFLOW)?

2

SCEGLI IL MODELLO

CHOOSE THE MODEL

CHOISISSEZ LE MODÈLE

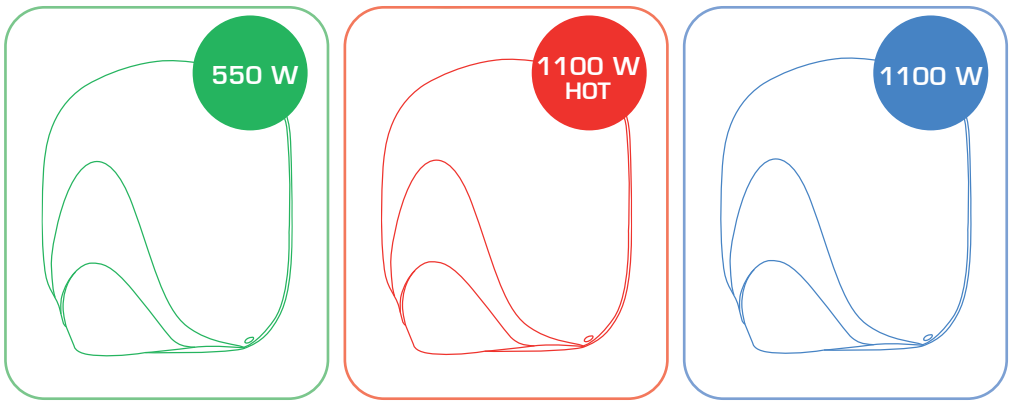

ECOLOGICO: IL MAGGIOR RISPARMIO ENERGETICO ECO FRIENDLY: ENERGY EFFICIENT ECOLOGIQUE: ECONOMIE D'ENERGIE ABSOLUE	ARIA CALDA IMMEDIATA! *MOTORE 550 W + RESISTENZA 550 W* IMMEDIATELY HOT AIR! *550 W MOTOR + 550 W HEATING ELEMENT* AIR CHAUD IMMEDIATEMENT! *550 W MOTEUR + 550 W CHAUFFAGE*	POTENZA ASSOLUTA: IL PIÙ VELOCE POWERFUL: THE FASTEST ONE PUISSANT: LE PLUS RAPIDE

3

SCEGLI LA COVER

CHOOSE YOUR FAVOURITE COVER

CHOISISSEZ VOTRE COUVERTURE FAVORITE



ABS bianco, automatico *white ABS, sensor operating* ABS blanc, capteur	alluminio bianco, automatico *white metal, sensor operating* metal blanc, capteur	alluminio satinato, automatico *satin metal, sensor operating* metal satin, capteur	alluminio cromato, automatico *chrome metal, sensor operating* metal chromé, capteur

EcoStream EcoFlow ECO-JET DRYERS

ASCIUGAMANI - HAND DRYERS - SÈCHE-MAINS

VELOCITÀ ed EFFICACIA
Tempo di asciugatura in 15 sec.

ULTRA - FAST DRYING TIME
High speed hand dryer, drying time 15 sec.

RAPIDITÉ ET EFFICACITÉ
Temps de séchage en 15 secondes

EFFICIENZA ENERGETICA
2 versioni senza resistenza elettrica, con riscaldamento dell'aria progressivo:
550W (massima efficienza) oppure **1100W (massima velocità)**. Versione **1100 HOT**
con resistenza elettrica e riscaldamento immediato dell'aria **(massimo comfort per l'utente)**

ENERGY EFFICIENCY
2 non heated models: **550W (the most efficient)** or **1100W (the fastest)**
Heated version **1100 HOT (the most comfortable)**

EFFICACITÉ ÉNERGÉTIQUE
2 Versions sans résistance électrique, avec chauffage progressif de l'air:
550 W (efficacité maximale) ou **1100 W (vitesse maximale)**. Version **1100 HOT**
avec résistance électrique et chauffage immédiat de l'air **(confort maximal pour l'utilisateur)**

IGIENE e SICUREZZA
No touch: azionamento automatico, igiene garantita dalla filtrazione dell'aria (opzione)

HYGIENE and SAFETY
Touchless sensor operation, air flow filtering (option)

HYGIÉNE ET SÉCURITÉ
Système de contrôle intelligent "sans contact", hygiène garantie par la filtration de l'air (en option)

DESIGN ELEGANTE

STYLISH DESIGN

DESIGN ÉLÉGANT

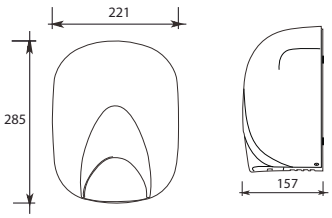



COVER IN ALLUMINIO CON VERNICIATURA DI COLORE NERO METALLIZZATO, FINITURA OPACA
DISPONIBILE PER TUTTE LE VERSIONI 550 - 1100 - 1100 HOT

METAL COVER, BLACK METALLIC PAINT, MATT FINISH
AVAILABLE FOR ALL VERSIONS 550 - 1100 - 1100 HOT

COVER EN METAL AVEC PEINTURE MÉTALLISÉE NOIRE, FINITION MAT
DISPONIBLE POUR TOUTES LES VERSIONS 550 - 1100 - 1100 HOT



EcoStream EcoFlow

ECO-JET DRYERS

Asciugamani - Hand dryers - Sèche-mains

- ARTICOLI & CODICI PRODOTTO
- MODEL REFERENCE CHART
- TABLEAU DES MODÈLE DE RÉFÉRENCE





Cod.	Mod.		
EST ABS 550	ECOstream	ABS Bianco / White / Blanc	550W
EST ABS 1100	ECOstream	ABS Bianco / White / Blanc	1100W
EST BF 550	ECOstream	Metallo Bianco White metal / Metal blanc	550W
EST BF 1100	ECOstream	Metallo Bianco White metal / Metal blanc	1100W
EST LF 550	ECOstream	Metallo Cromato Chrome metal / Metal chromé	550W
EST LF 1100	ECOstream	Metallo Cromato Chrome metal / Metal chromé	1100W
EST SF 550	ECOstream	Metallo Satinato Satin metal / Metal satin	550W
EST SF 1100	ECOstream	Metallo Satinato Satin metal / Metal satin	1100W
EST NF 550	ECOstream	Metallo Nero Black metal / Metal noir	550W
EST NF 1100	ECOstream	Metallo Nero Black metal / Metal noir	1100W

Cod.	Mod.		
EFL ABS 550	ECOflow	ABS Bianco / White / Blanc	550W
EFL ABS 1100	ECOflow	ABS Bianco / White / Blanc	1100W
EFL BF 550	ECOflow	Metallo Bianco White metal / Metal blanc	550W
EFL BF 1100	ECOflow	Metallo Bianco White metal / Metal blanc	1100W
EFL LF 550	ECOflow	Metallo Cromato Chrome metal / Metal chromé	550W
EFL LF 1100	ECOflow	Metallo Cromato Chrome metal / Metal chromé	1100W
EFL SF 550	ECOflow	Metallo Satinato Satin metal / Metal satin	550W
EFL SF 1100	ECOflow	Metallo Satinato Satin metal / Metal satin	1100W
EST NF 550	ECOflow	Metallo Nero Black metal / Metal noir	550W
EST NF 1100	ECOflow	Metallo Nero Black metal / Metal noir	1100W

HOT!

Cod.	Mod.		
EST ABS 1100 HOT	ECOstream	ABS Bianco / White / Blanc	1100W
EST BF 1100 HOT	ECOstream	Metallo Bianco White metal / Metal blanc	1100W
EST LF 1100 HOT	ECOstream	Metallo Cromato Chrome metal / Metal chromé	1100W
EST SF 1100 HOT	ECOstream	Metallo Satinato Satin metal / Metal satin	1100W
EST NF 1100 HOT	ECOstream	Metallo Nero Balck metal / Metal noir	1100W

HOT!

Cod.	Mod.		
EFL ABS 1100 HOT	ECOflow	ABS Bianco / White / Blanc	1100W
EFL BF 1100 HOT	ECOflow	Metallo Bianco White metal / Metal blanc	1100W
EFL LF 1100 HOT	ECOflow	Metallo Cromato Chrome metal / Metal chromé	1100W
EFL SF 1100 HOT	ECOflow	Metallo Satinato Satin metal / Metal satin	1100W
EFL NF 1100 HOT	ECOflow	Metallo Nero Black metal / Metal noir	1100W



OPZIONE FILTRO EPA E11 (TUTTI I MODELLI)
EPA E11 FILTER OPTION (ALL MODELS)
FILTRE EPA E11 EN OPTION (TOUS LES MODÈLES)

tested
Anti-Covid19 filter

ECOSTREAM ECOFLOW ECO-JET DRYERS

ASCIUGAMANI - HAND DRYERS - SÈCHE-MAINS

CONFRONTO COSTI DI ASCIUGATURA ANNUALI
ANNUAL SAVINGS CALCULATION
CALCULEZ VOS COÛTS/ECONOMIES ANNUELLES

N° UTILIZZI GIORNALIERI *DAILY USE* UTILISATION PAR JOUR	ECOSTREAM ECOFLOW 1100W ECOSTREAM ECOFLOW 1100W HOT!	ECOSTREAM ECOFLOW 550W	CARTA PAPER PAPIEL	COTONE COTTON COTON	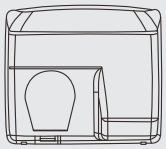 2400 W
100	€ 48,21/anno	€ 30,30/anno	€ 876,00	€ 744,60	€ 250,35
200	€ 96,45/anno	€ 60,61/anno	€ 1.752,00	€ 1.489,20	€ 500,71
400	€ 192,90/anno	€ 121,22/anno	€ 3.504,00	€ 2.978,40	€ 1.001,41

Calcoli basati su 365 giorni/anno. Costo dell'energia 0,361 €/kWh. Costo salvietta di carta monouso € 0,008, con una media di 3 salviette per asciugatura. Costo asciugatura con rotolo di cotone € 0,0204 (escluso canone dispenser).

Counts are based on 365 days per year. Energy cost 0,361 €/kWh. The average cost of a paper towel is € 0,008 (3 paper towel sheets per user). The average cost of a cotton towel is € 0,0204 (dispenser fee excluded).

Calculs basés sur 365 jours/an. Coût énergétique de 0,361 €/kWh. Les serviettes en papier jetables coûtent € 0,008 avec une moyenne de 3 lingettes par séchage. Coût du serviettes en coton de € 0,0204 (frais de location du distributeur exclus).

CARATTERISTICHE TECNICHE / TECHNICAL FEATURES / CARACTÉRISTIQUES TECHNIQUES

Funzionamento	Automatico
Functioning	Automatic
Activation	Automatique
Giri al minuto	
Tr min	30000 rpm (1100 W) - 26000 rpm (550 W)
Révolutions par minute	
Grado di protezione elettrica	
Electrical Protection Level	IP23 - CLASS II
Isolation électrique	
Tensione	
Supply Voltage	220 V-240 V
Tension d'alimentation	
Potenza totale	
Total power	1100 W - 550 W
Puissance totale	
Potenza resistenza	
Absorption Heating Element	550 W (solo - only - seule mod. HOT)
Puissance chauffage	
Potenza motore	
Absorption Motor	1100 W - 550 W
Puissance moteur	
Dimensioni A x L x P	
Dimensions H x W x D	285 X 221 X 157 mm
Dimensions H x L x P	
Frequenza	
Frequency	50-60 Hz
Fréquence	
Velocità aria	
Air Speed	325 km/h (1100 W) - 250 km/h (550 W)
Vitesse d'air	

Volume aria	
Air Flow	187 m³/h (1100 W),126 m³/h (550 W)
Débit d'air	
Peso	
Weight	5,00 Kg (Metallo) - 3,00 Kg (ABS)
Poids net	
Materiale	ABS - Alluminio pressofuso
Materials	ABS - Die Cast Alluminium
Matériel	ABS - en fonte d'aluminium
Marchi di qualità	
Quality marks - certifications	CE
Certification	
Rumorosità (2 mt)	
Noise Level (2 mt)	80 db (1100 W) 75 db (550 W)
Niveau sonore (2 mt)	
Garanzia	3 anni*
Warranty	3 years*
Garantie	3 ans*

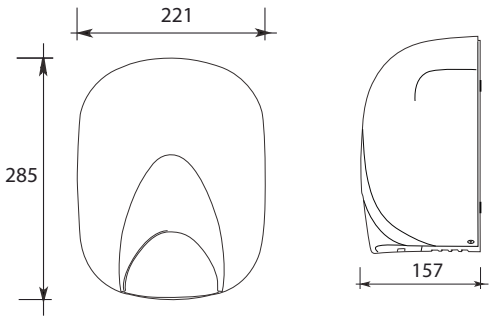

** Per le limitazioni di garanzia si vedano le condizioni generali di servizio*

** Limited warranty. Please have a look to the General Warranty Conditions for details and consumables*

** Limitations de garantie: revoir Conditions de Garantie Generale*